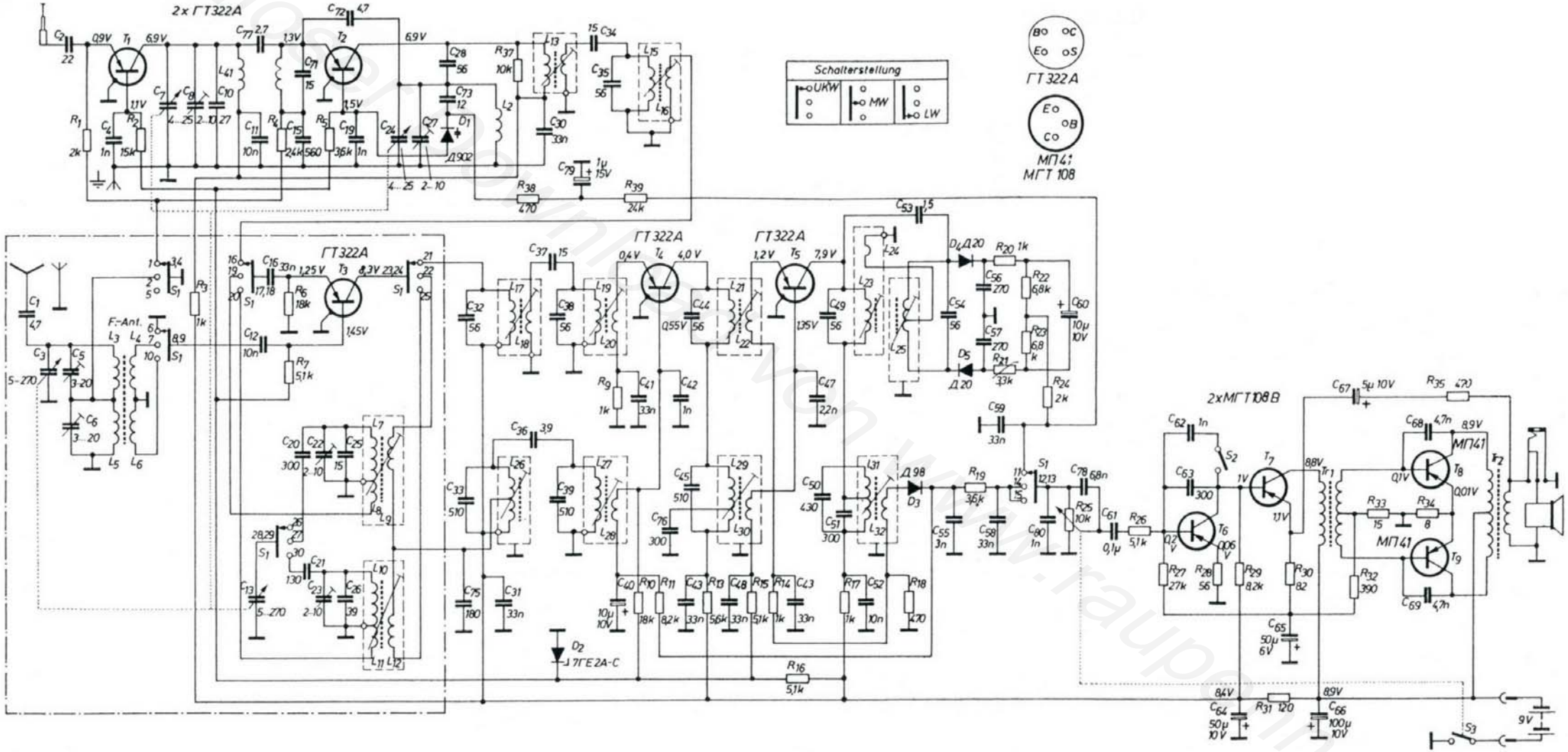

kostenlos download von www.raupenhaus.de